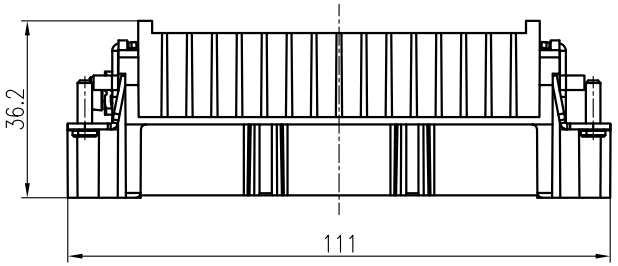

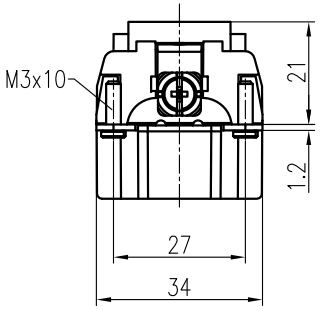

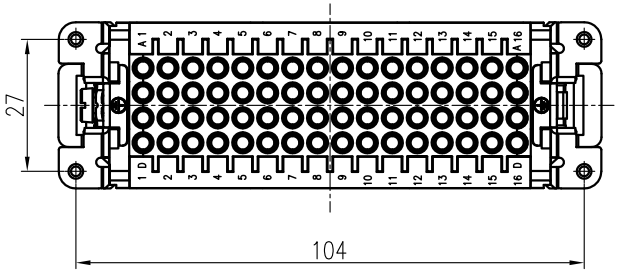

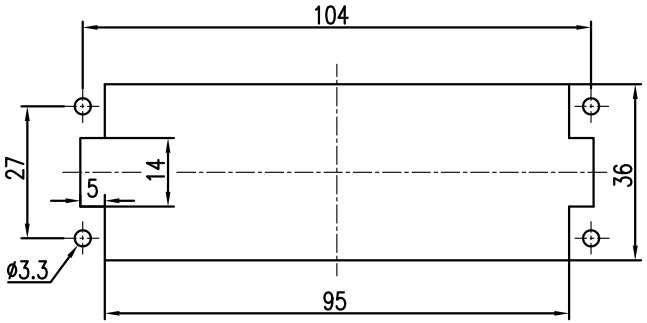

面板安装开孔图
Panel cut out

技术参数:
插芯:
- 插针数: 64+PE
- 额定电流: 10A
- 额定电压: 250V
- 额定脉冲电压: 4kV
- 污染等级: 3
- 依据UL/CSA的额定电压: 600V
- 绝缘阻抗: ≥10^{10}Ω
- 材料: 聚碳酸酯
- 颜色: RAL 7032(浅灰色)
- 温度范围: −40℃ − +125℃
- 依据UL 94的阻燃等级: V0
- 可插拔次数: ≥500

插针:
- 接线方式: 冷压连接
- 材料: 铜合金
- 表面处理: 镀银
- 接触电阻: ≤5mΩ
- 线径范围: 0.15−1.5mm^2(20−16 AWG)
  /1.5−2.5mm^2(16−14 AWG)
- 工具:
  · 冷压钳: TL14(0.5−2.5mm^2)
  · 退针器: TL00

Technical specification:
Insters:
- No. of contact: 64+PE
- Rated current: 10A
- Rated voltage: 250V
- Rated impulse voltage: 4kV
- Pollution degree: 3
- Rated voltage acc.to UL/CSA: 600V
- Insulation resistance: ≥10^{10}Ω
- Material: polycarbonate
- Colour: RAL 7032(light grey)
- Temperature range: −40℃ − +125℃
- Flammability acc.to UL 94: V0
- Mating cycles: ≥500

Contacts:
- Terminal: crimp terminal
- Material: copper alloy
- Surface: hard−silver plated
- Contact resistance: ≤5mΩ
- Wire gauge: 0.15−1.5mm^2(20−16 AWG)
  /1.5−2.5mm^2(16−14 AWG)
- Tools:
  · Crimp contact tool: TL14(0.5−2.5mm^2)
  · Contact removal tool: TL00

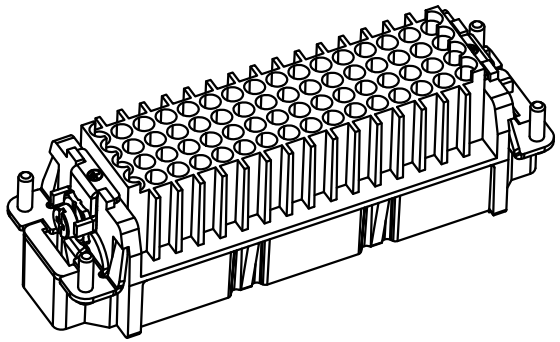

标记 Mark	处数 Number	变更描述/Description			签名 Signature	日期 Date
	姓名/Name	日期/Date			姓名/Name	日期/Date
绘图 Drawn	BQ LUO	18.10.2010		标准化 Stand.	−	−
审核 Checked	P RAO	18.10.2010				
工艺 Process	−	−		批准 Approved	YY LIN	18.10.2010

表面处理 Finish	−			图号 Drawing No.	−
材料 Material	−			产品代号 Part Code	HD−064−MC/P
				产品料号 Part No.	1250640100021
比例 Scale	版本 REV.	重量 Weight	数量 Qty.	产品名称 Part Name	−
2:3	V1.0	67.2g	−		
		All Dimensions in mm Original Size DIN A 4		厦门唯恩电气有限公司 XIAMEN WAIN ELECTRICAL CO.LTD	

日期/Date
档案员 Filing Clerk