日期/Date		档案员 Filing Clerk

插针数 Contacts	电缆出口直径ø Cable outlet	产品料号 Cable outlet	型号 Part Code	重量 Weight
3	3.5–5 mm	1620034232001	M8–FST03–T–D5–SH	19.0 g
4	3.5–5 mm	1620044232001	M8–FST04–T–D5–SH	19.2 g

针位图
Contact arrangements

3Pin

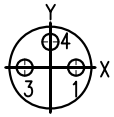

	X	Y
1	1.75	0.00
2	–	–
3	–1.75	0.00
4	0.00	1.75

4Pin

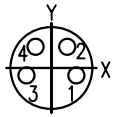

	X	Y
1	1.70	–0.50
2	1.08	1.45
3	–1.70	–0.50
4	–1.08	1.45

技术参数:
- 额定电流(40℃): 4A
- 额定电压: 60V(3芯) 30V(4芯)
- 额定脉冲电压: 800V
- 插针数: 3、4
- 污染等级: 3
- 接触电阻: ≤10mΩ
- 绝缘电阻: ≥100MΩ
- 锁紧方式: 螺纹式M8*1
- 连接方式: 焊接
- 接线范围(mm^2/AWG): 0.25mm^2/AWG24
- 防护等级: IP67
- 插拔次数: ≥100
- 温度范围: –40℃ ... +85℃
- 外壳材料: 铜合金
- 插体材料: PA
- 插针材料: 铜合金
- 电镀材料: 金
- 屏蔽: 是

Technical specification:
- Rated current (40℃): 4A
- Rated voltage: 60V(3–pole) 30V(4–pole)
- Rated impulse voltage: 800V
- Number of contacts: 3、4
- Pollution degree: 3
- Contact resistance: ≤10mΩ
- Insulation resistance: ≥100MΩ
- Connector locking system: screw M8*1
- Terminal: solder
- Wire gauge(mm^2/AWG): 0.25mm^2/AWG24
- Degree of protection: IP67
- Mating cycles: ≥100
- Temperature range: –40℃ ... +85℃
- Material of housing: CuZn
- Material of insert: PA
- Material of contact: copper alloy
- Contact plating: Au
- Shielding:Yes

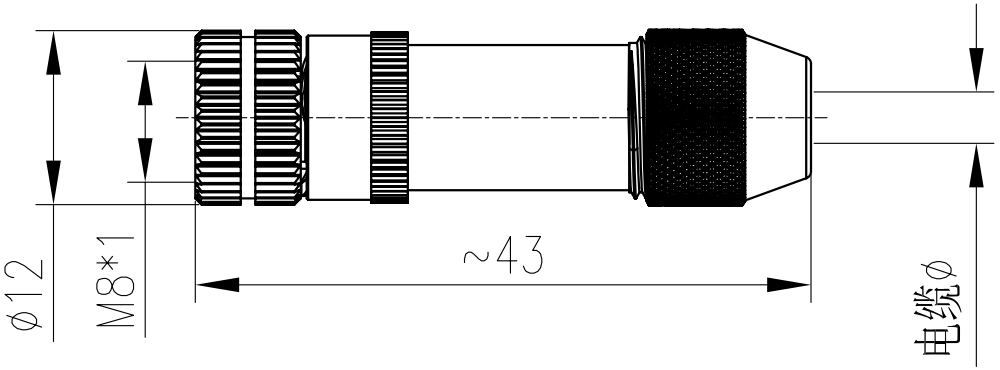

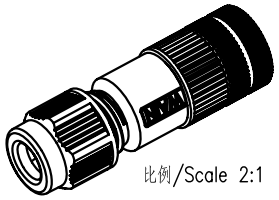

比例/Scale 2:1

标记 Mark	处数 Number	变更描述/Description	签名 Signature	日期 Date

	姓名/Name	日期/Date		姓名/Name	日期/Date
绘图 Drawn	HQ ZHANG	24.01.2015	标准化 Stand.	–	–
审核 Checked	ZM LIN	24.01.2015			
工艺 Process	–	–	批准 Approved	YY LUO	24.01.2015

表面处理 Finish	–	图号 Drawing No.	–
材料 Material	–	产品代号 Part Code	M8–FSTXX–T–D5–SH
		产品料号 Part No.	–
产品名称 Part Name	–		

比例 Scale	版本 REV.	重量 Weight	数量 Qty.
2:1	V1.0	–	–

All Dimensions in mm
Original Size DIN A 4

厦门唯恩电气有限公司
XIAMEN WAIN ELECTRICAL CO.LTD