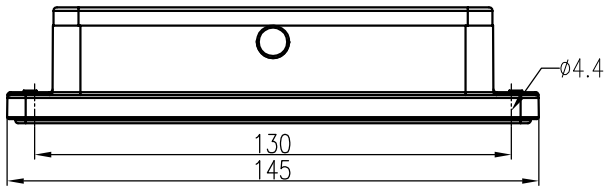

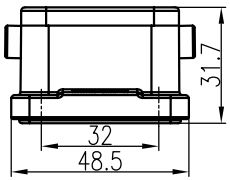

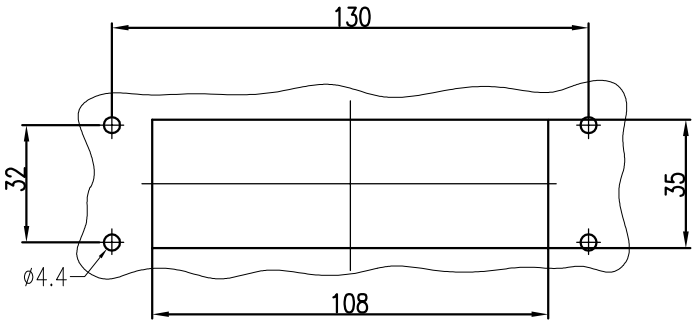

面板开孔图

Panel cut out

技术参数:

- 材料: 压铸铝
- 表面处理: 环氧粉末涂料
- 颜色: RAL 9005(黑色)
- 温度范围: -40℃ - +125℃
- 防护等级: IP67(联锁状态,IEC 60529)
- 出线方向: 底部出线
- 密封元件: FPM

Technical specification:

- Material: aluminium die-cast
- Surface: corrosion resistant
- Colour: RAL 9005(black)
- Temperature range: -40℃ - +125℃
- Degree of protection: IP67 (acc.to IEC 60529 for coupled connector)
- Cable entry: bottom entry
- Hoods/Housings sealing:FPM

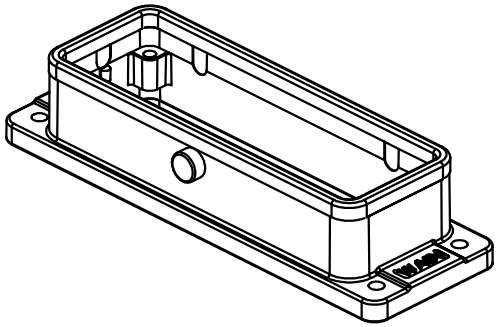

标记 Mark	处数 Number	变更描述/Description			签名 Signature	日期 Date
		姓名/Name	日期/Date		姓名/Name	日期/Date
绘图 Drawn		SY JI	18.10.2017	标准化 Stand.	-	-
审核 Checked		HZ LAN	18.10.2017			
工艺 Process		-	-	批准 Approved	YY LIN	18.10.2017

表面处理 Finish	-		
材料 Material	-		
比例 Scale	版本 REV.	重量 Weight	数量 Qty.
1:2	V1.0	-	-
	All Dimensions in mm Original Size DIN A 4		

图号 Drawing No.	-
产品代号 Part Code	W24B-MBK-2B/C
产品料号 Part No.	-
产品名称 Part Name	-

厦门唯恩电气有限公司
XIAMEN WAIN ELECTRICAL CO.LTD

日期/Date

档案员 Filing Clerk